Тек Инжиниринг
02140, г. Киев, ул. Л.Руденко 6а, 7-й этаж
тел.:(044) 496-26-90; факс:(044) 496-26-91
e-mail: test@tec.com.ua

FSI FILTER SPECIALISTS, INC.
Innovative Solutions. Clear Results.

Тема: **Фильтрующая система из полипропилена X100 производства компании Filter Specialists International (США)**

X100 – оптимальный выбор для большинства применений по многим причинам.
Конвертируемый корпус X100 производства компании FSI (США), обеспечивает качественную и низкозатратную альтернативу другим фильтровальным корпусам.

FSI X100 - это малый вес и хорошая химическая устойчивость.
Изготовленный из полипропилена (с УФ ингибитором для всепогодной стойкости), корпус X100 является легким, экономичным и прочным. Устойчивый к широкому ряду химических веществ в промышленном применении, X100 точно соответствует вашим особым требованиям.

Легкая очистка - еще одна особенность X100.
Конвертируемый корпус X100 специально сконструирован с «чистыми» стенками, которые имеют гладкую внутреннюю поверхность. Это позволяет быстро и легко отмывать корпус «вручную» или ополаскивать без демонтажа.

Мешочные фильтры X01
При диаметре 15 см и длине 50 см, фильтровальные мешки X01 имеют около 0,2 м2 фильтрующей поверхности, что делает их похожими на стандартные мешочные фильтры размера 01. Мешки X01 устанавливаются с патентованным кольцом Polyloc®, которое прижимается к стенкам фильтровального корпуса и устраняет любые течи фильтрата мимо фильтра.
Мешок устанавливается в высокопрочную поддерживающую корзину из полипропилена. Кольцо Polyloc® прижимается к хомуту поддерживающей корзины, что обеспечивает дополнительную поддержку мешка.

Технические данные фильтра

Модель	**X100B-2-PP-100-2″ BSP/F**
Материал корпуса	полипропилен (соответствие тр. FDA)
Материал корзины/адаптерной пластины	полипропилен (соответствие тр. FDA)
Размер фильтрующего элемента:	
мешок (серия X1):	Ø15 см, длина 50 см
Соединения:	
Вход (боковой):	резьбовое, 2″
Выход (нижний):	резьбовое, 2″
Отверстие в крышке:	¼ ″ (для подключения манометра и вентиля)
Макс. производительность (по воде):	18 м^3
Макс. рабочая температура/давление:	6 бар при 43 °C

Мешочные (рукавные фильтры) серии BPONG [.....]-X01

Модель	BPONG-[1, 5, 10, 25, 50, 100]-X01
Материал	полипропилен (выдувание расплава)
Конструкция с градиентом селективности	
Селективность	1, 5, 10, 25, 50, 100 мкм номинал
Размер	Ø15см, длина 50 см
Площадь фильтр. поверхности	0,186 м^2

Тек Инжиниринг
02140, г. Киев, ул. Л.Руденко 6а, 7-й этаж
тел.:(044) 496-26-90; факс:(044) 496-26-91
e-mail: test@tec.com.ua

FSI FILTER SPECIALISTS, INC.
Innovative Solutions. Clear Results.
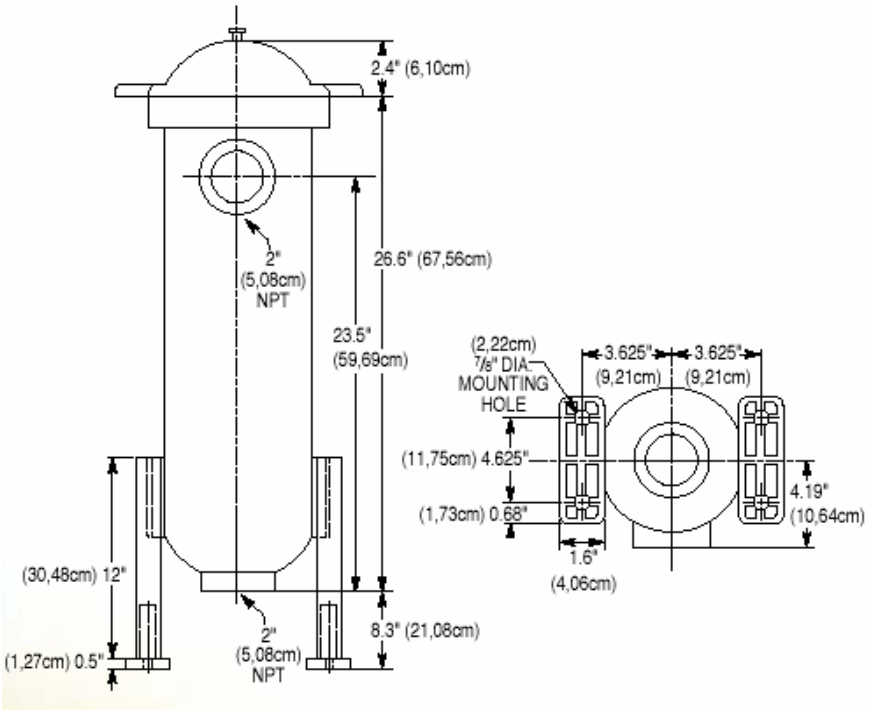
Размеры фильтра: